Pilíř P4

Pohled a - a
M 1:50

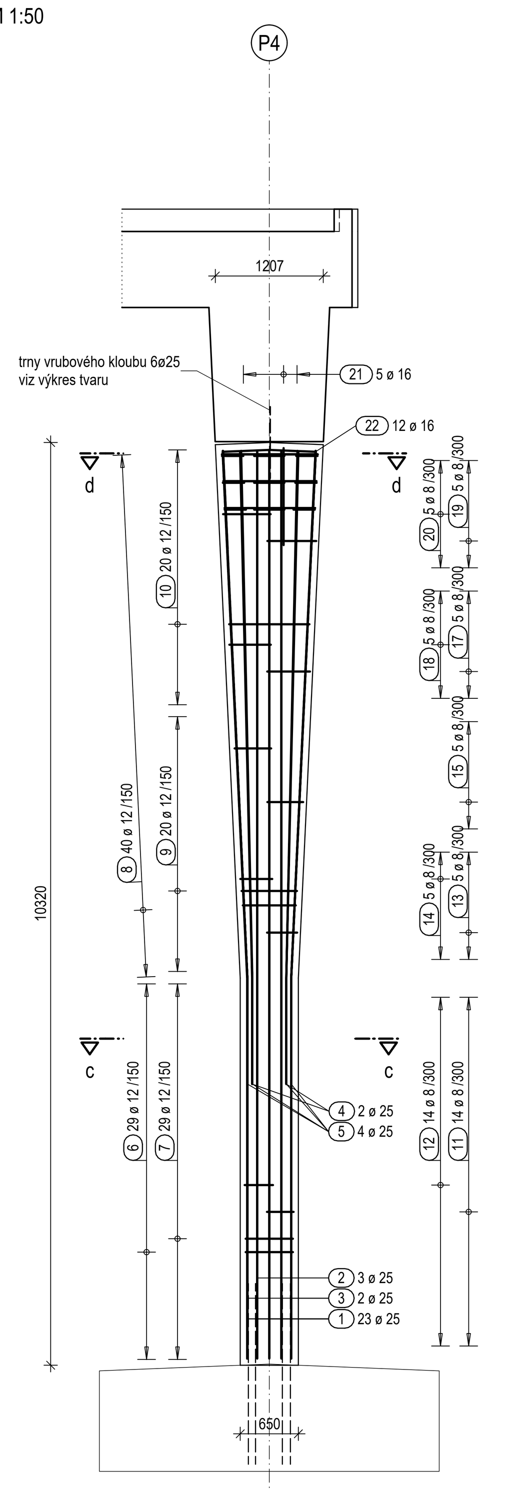

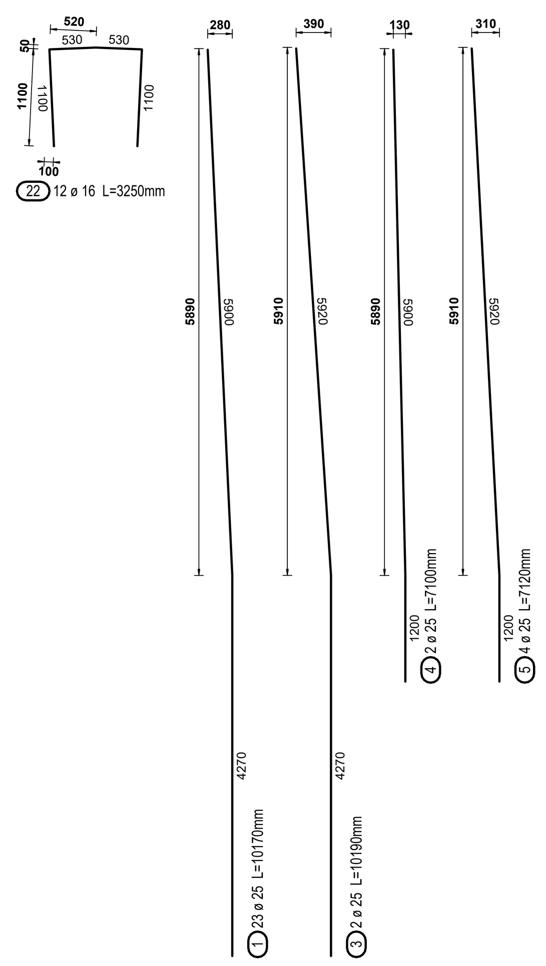

Pohled b - b
M 1:50

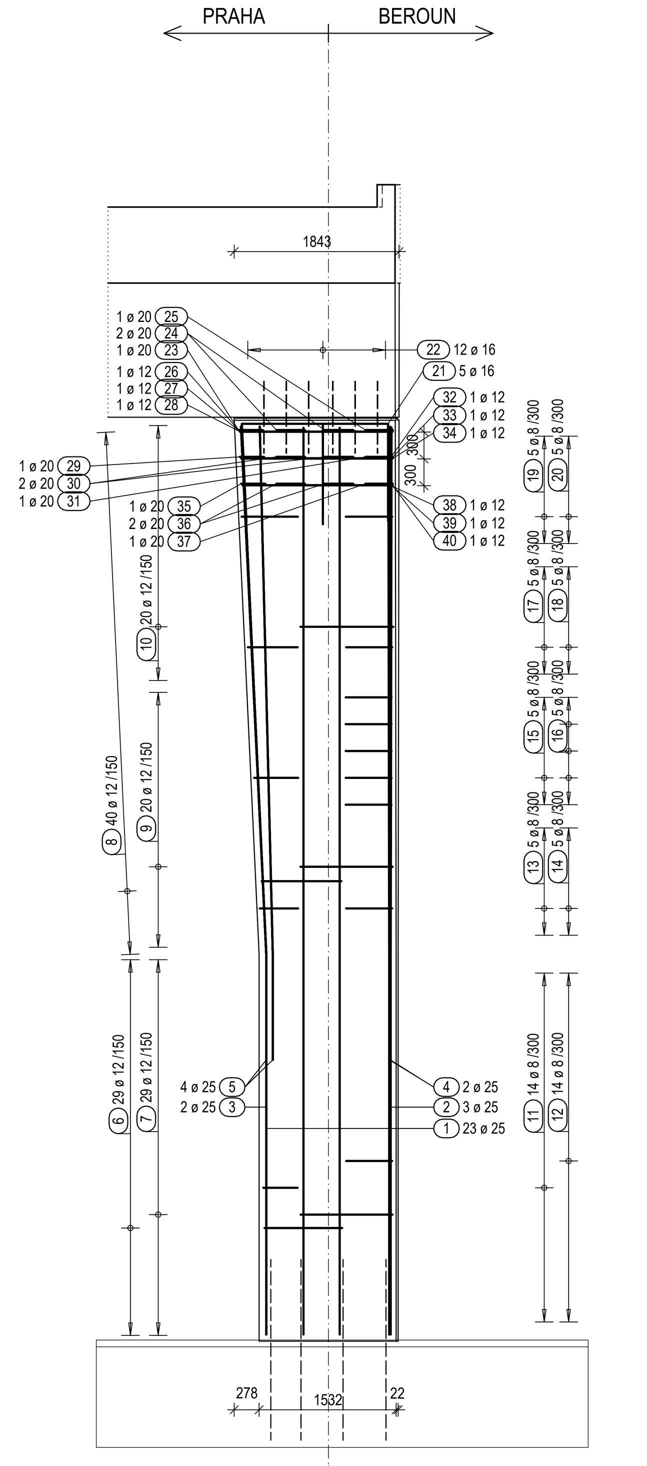

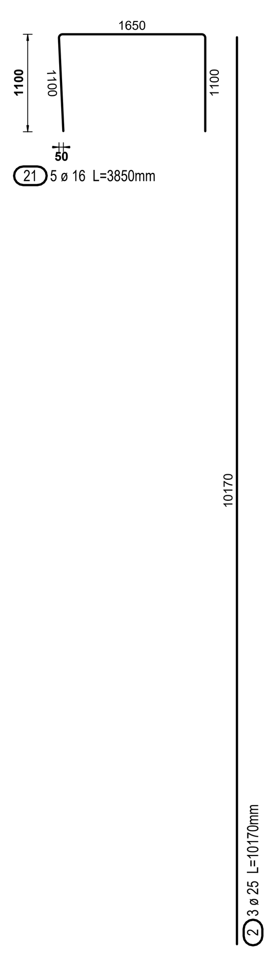

Řez d - d
M 1:25

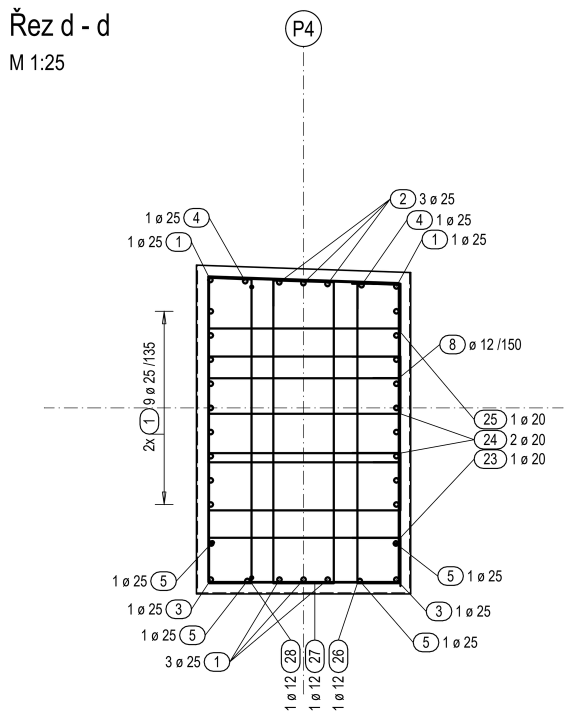

Řez c - c
M 1:25

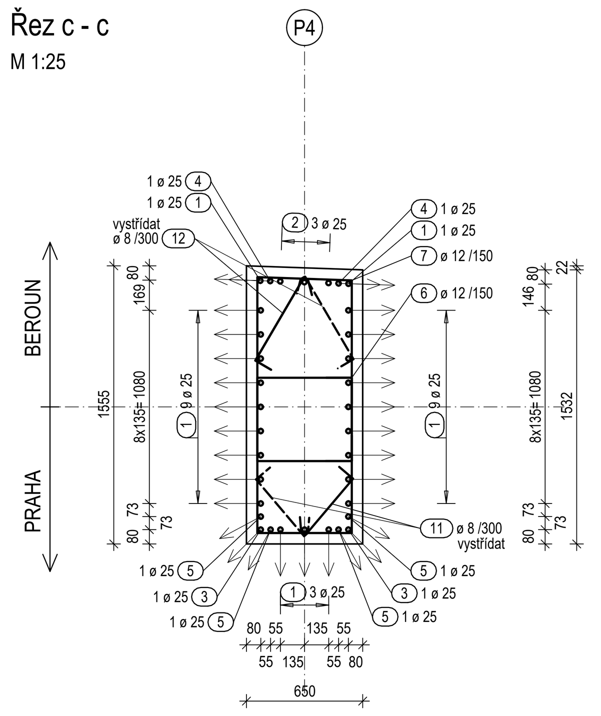

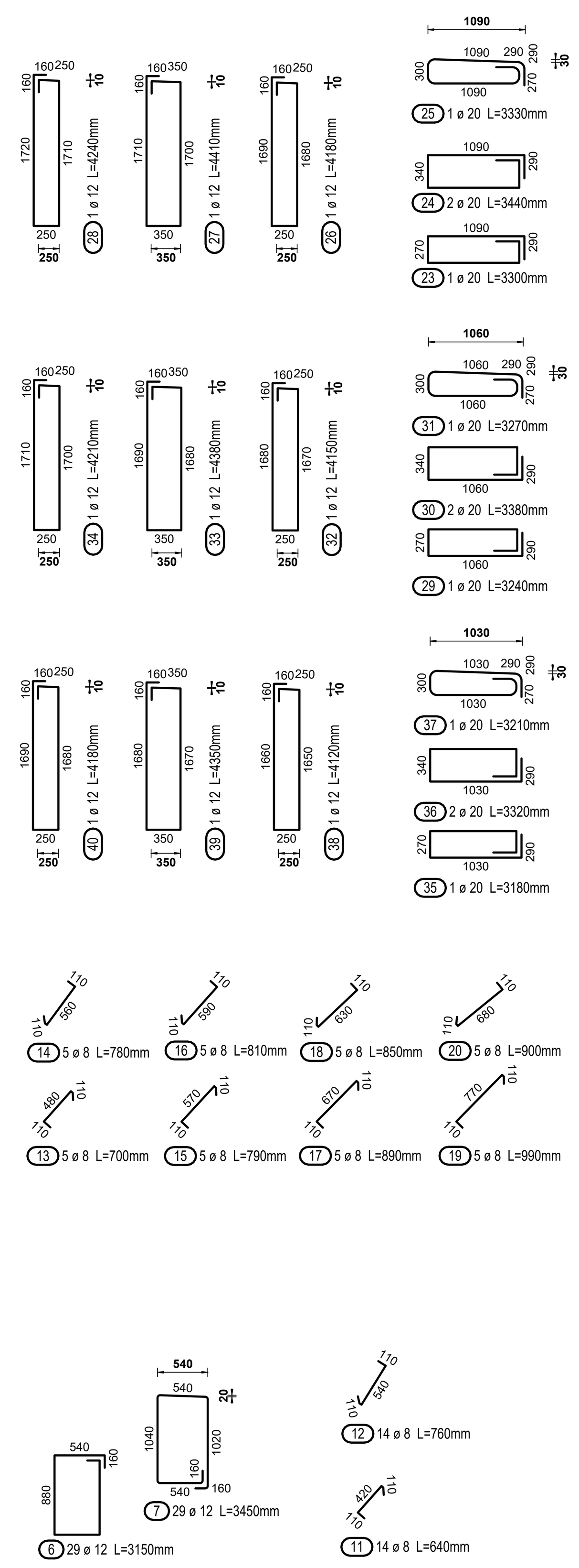

Schéma ohybu výztuže

Háky, třmínky a smyčky			Ohyby		

Třmínky a ohyby jsou kótovány k vnějšímu povrchu

d_s (mm)	Háky a třmínky	Smyčky	Krytí betonem	Vnější vrstva (výztuž v jedné vrstvě)	Vnitřní vrstva (výztuž ve více vrstvách)
< 20	4.0 d_s	10.0 d_s	> 50mm a > 3 d_s	15 d_s	22^5 d_s
20 - 28	7.0 d_s		≤ 50mm a ≤ 3 d_s	20 d_s	30 d_s

Kóty výztuže v mm

Krytí výztuže betonem v mm (c min / c nom)

Stavební část	dřík		
horní (h.)	45 / 55		
spodní (s.)	45 / 55		
boční (b.)	45 / 55		
Beton	C 35/45 XF2, XD1		
Ocel	B 500B		

8 40 ø 12

Tvar	Ks	Délka a [mm]	Délka b [mm]	Délka Jeden prut [mm]	Délka Celkem [mm]
8.1	1	1090	1160	4820	4820
8.2	1	1080	1150	4780	4780
8.3	1	1060	1140	4720	4720
8.4	1	1050	1140	4700	4700
8.5	1	1030	1130	4640	4640
8.6	1	1020	1120	4600	4600
8.7	1	1010	1110	4560	4560
8.8	1	990	1100	4500	4500
8.9	1	980	1100	4480	4480
8.10	1	960	1090	4420	4420
8.11	1	950	1080	4380	4380
8.12	1	930	1070	4320	4320
8.13	1	920	1070	4300	4300
8.14	1	910	1060	4260	4260
8.15	1	890	1050	4200	4200
8.16	1	880	1040	4160	4160
8.17	1	860	1040	4120	4120
8.18	1	850	1030	4080	4080
8.19	1	830	1020	4020	4020
8.20	1	820	1010	3980	3980
8.21	1	800	1010	3940	3940
8.22	1	790	1000	3900	3900
8.23	1	780	990	3860	3860
8.24	1	760	980	3800	3800
8.25	1	750	980	3780	3780
8.26	1	730	970	3720	3720
8.27	1	720	960	3680	3680
8.28	1	700	950	3620	3620
8.29	1	690	950	3600	3600
8.30	1	680	940	3560	3560
8.31	1	660	930	3500	3500
8.32	1	650	930	3480	3480
8.33	1	630	920	3420	3420
8.34	1	620	910	3380	3380
8.35	1	600	900	3320	3320
8.36	1	590	900	3300	3300
8.37	1	580	890	3260	3260
8.38	1	560	880	3200	3200
8.39	1	550	880	3180	3180
8.40	1	530	870	3120	3120
Celková délka = 158.660 m					

9 20 ø 12

Tvar	Ks	Délka a [mm]	Délka b [mm]	Délka Jeden prut [mm]	Délka Celkem [mm]
9.1	1	810	810	4000	4000
9.2	1	800	800	3980	3980
9.3	1	780	790	3950	3950
9.4	1	770	770	3920	3920
9.5	1	760	760	3900	3900
9.6	1	740	740	3860	3860
9.7	1	730	730	3840	3840
9.8	1	710	720	3810	3810
9.9	1	700	700	3780	3780
9.10	1	690	690	3760	3760
9.11	1	670	670	3720	3720
9.12	1	660	660	3700	3700
9.13	1	640	650	3670	3670
9.14	1	630	630	3640	3640
9.15	1	620	620	3620	3620
9.16	1	600	600	3580	3580
9.17	1	590	590	3560	3560
9.18	1	570	580	3530	3530
9.19	1	560	560	3500	3500
9.20	1	550	550	3480	3480
Celková délka = 74.800 m					

10 20 ø 12

Tvar	Ks	Délka a [mm]	Délka Jeden prut [mm]	Délka Celkem [mm]
10.1	1	1090	4560	4560
10.2	1	1080	4540	4540
10.3	1	1060	4500	4500
10.4	1	1050	4480	4480
10.5	1	1040	4460	4460
10.6	1	1020	4420	4420
10.7	1	1010	4400	4400
10.8	1	990	4360	4360
10.9	1	980	4340	4340
10.10	1	970	4320	4320
10.11	1	950	4280	4280
10.12	1	940	4260	4260
10.13	1	920	4220	4220
10.14	1	910	4200	4200
10.15	1	900	4180	4180
10.16	1	880	4140	4140
10.17	1	870	4120	4120
10.18	1	850	4080	4080
10.19	1	840	4060	4060
10.20	1	830	4040	4040
Celková délka = 85.960 m				

Výkaz výztuže

Pol.	Ks	Ø [mm]	Jednotl. délka [m]	Celková délka [m]	Hmotnost [kg]
1	23	25	10.17	233.91	900.55
2	3	25	10.17	30.51	117.46
3	2	25	10.19	20.38	78.46
4	2	25	7.10	14.20	54.67
5	4	25	7.12	28.48	109.65
6	29	12	3.15	91.35	81.12
7	29	12	3.45	100.05	88.84
8	40	12	-X-	158.66	140.89
9	20	12	-X-	74.80	66.42
10	20	12	-X-	85.96	76.33
11	14	8	0.64	8.96	3.54
12	14	8	0.76	10.64	4.20
13	5	8	0.70	3.50	1.38
14	5	8	0.78	3.90	1.54
15	5	8	0.79	3.95	1.56
16	5	8	0.81	4.05	1.60
17	5	8	0.89	4.45	1.76
18	5	8	0.85	4.25	1.68
19	5	8	0.99	4.95	1.96
20	5	8	0.90	4.50	1.78
21	5	16	3.85	19.25	30.42
22	12	16	3.25	39.00	61.62
23	1	20	3.30	3.30	8.15
24	2	20	3.44	6.88	16.99
25	1	20	3.33	3.33	8.23
26	1	12	4.18	4.18	3.71
27	1	12	4.41	4.41	3.92
28	1	12	4.24	4.24	3.77
29	1	20	3.24	3.24	8.00
30	2	20	3.38	6.76	16.70
31	1	20	3.27	3.27	8.08
32	1	12	4.15	4.15	3.69
33	1	12	4.38	4.38	3.89
34	1	12	4.21	4.21	3.74
35	1	20	3.18	3.18	7.85
36	2	20	3.32	6.64	16.40
37	1	20	3.21	3.21	7.93
38	1	12	4.12	4.12	3.66
39	1	12	4.35	4.35	3.86
40	1	12	4.18	4.18	3.71

Celková hmotnost [kg] : 1959.71

Schéma 1:500

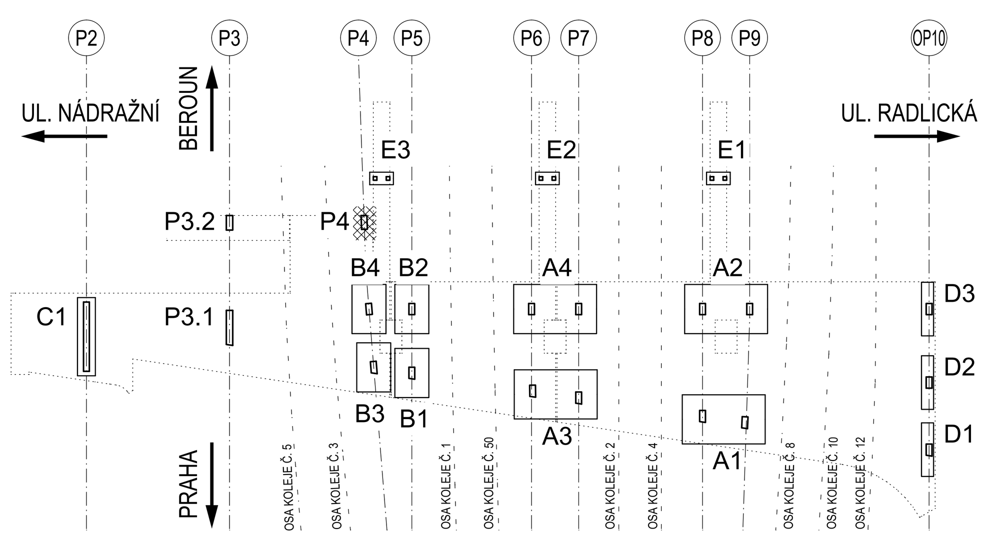

Paré:

Orientační schéma:

Razítko oprávněné osoby:

Podpis: Datum:

Revize:	Datum:	Popis:	Kontroloval:
P01	1.10.2021	Dokumentace PDPS k připomínkám	Ing. Pavel Kormaňák

Stavebník / investor:	**Správa železnic, státní organizace**
Adresa:	Dlážděná 1003/7, 110 00 Praha 1
Zástupce investora:	Stavební správa západ
Adresa:	Sokolovská 278/1955, 190 00 Praha 9

SPRÁVA ŽELEZNIC

Zhotovitel díla:	**SUDOP PRAHA a.s.**		
Adresa:	Olšanská 1a, 130 00 Praha 3		
Kontakt:	T: +420 267 094 111 E: praha@sudop.cz		
Zhotovitel části / objektu:	**SUDOP PRAHA a.s.**		
Adresa:	Olšanská 1a, 130 00 Praha 3		
Kontakt:	T: +420 267 094 111 E: praha@sudop.cz		
Hlavní projektant (HIP):	Ing. Tomáš Martinek	Specialista:	Ing. Jakub Göringer, Ph.D.

Název stavby / akce:	**VÝSTAVBA LÁVKY V ŽST. PRAHA - SMÍCHOV**			Označení (S-kód): **S631700316** Zakázka: **20-303.209**
Název části:	Mosty, propustky a zdi			Označení části: **D.2.1.4**
Název objektu:	**SO 30-22-01.1 Lávka pro pěší**			Číslo objektu / komplexu: **SO 30-22-01**
Název přílohy: Název dílčí části přílohy:	Spodní stavba Výkres výztuže pilíře P4			Číslo přílohy: **2 . 264**
Odpovědný projektant: Ing. Jakub Göringer, Ph.D.	Zpracovatel přílohy: Jitka Koutská	Měřítko: 1:50, 1:25 Formáty: 18xA4		Stupeň dokumentace: PDPS
Kraj: Hl. město Praha	Katastrální území: Smíchov	TUDU: viz textová část		Smluvní datum zpracování: 12/2021

S-kód: S631700316 _ Stupeň dokumentace: PDPS _ Část: D2104 _ Objekt: SO302201 _ Podobjekt: 01 _ Příloha: 2 _ 264 _ Revize: P01

DOKUMENT LZE UŽÍVAT POUZE VE SMYSLU PŘÍSLUŠNÉ SMLOUVY O DÍLO. ŽÁDNÁ JEHO ČÁST NEMŮŽE BÝT DLE ZÁKONA č.121/2000 Sb. KOPÍROVÁNA NEBO JINÝM ZPŮSOBEM ROZŠIŘOVÁNA BEZ SOUHLASU SUDOP PRAHA a.s.